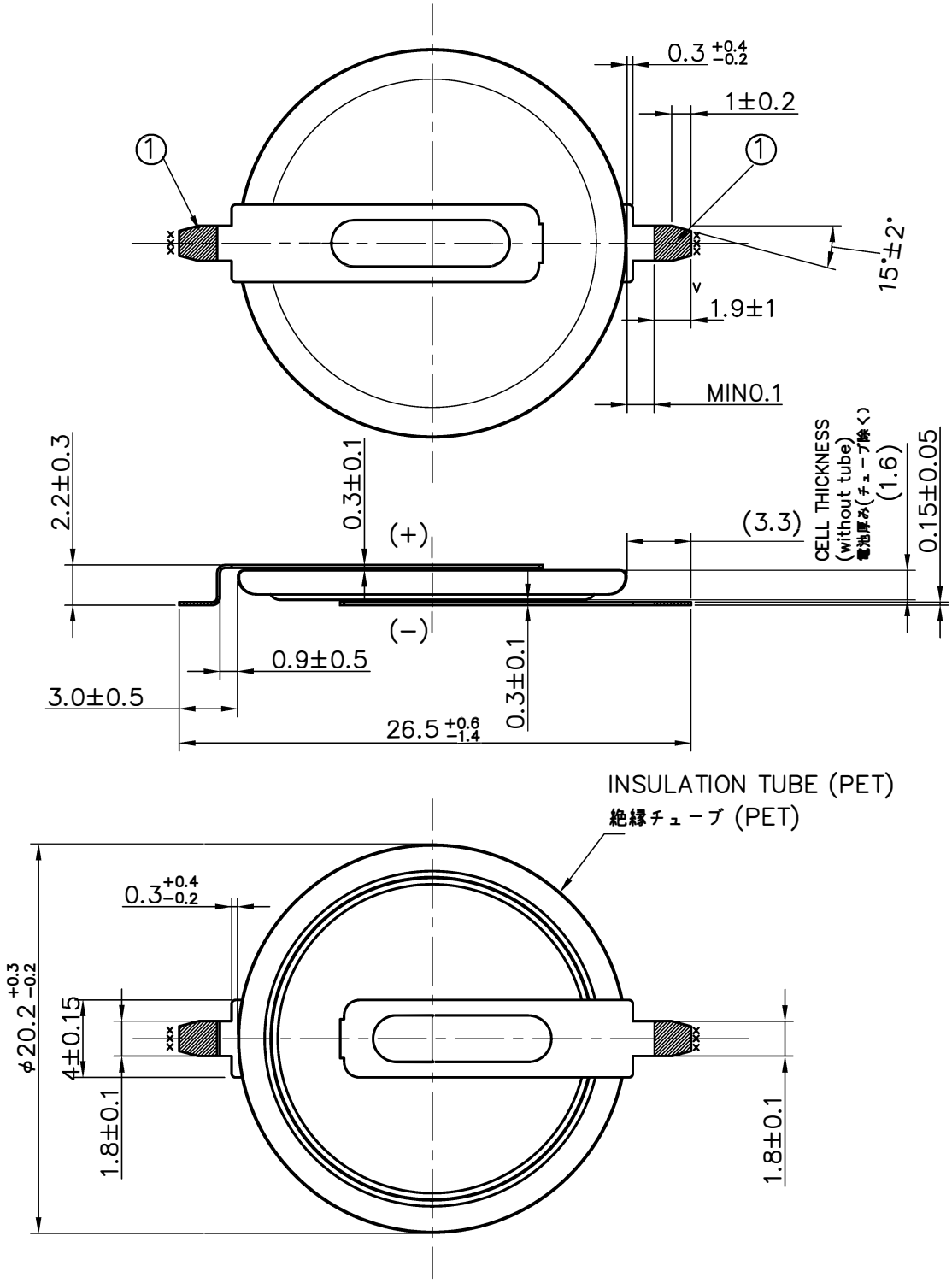

Terminals

1. Material: Stainless steel/Ni plated.
2. ① Solder plating to be on top, bottom and edges of tab in area shown.
   (Except ××× edges)
3. Peel strength: Min.14.7N(1.5kgf)
4. Terminals to be centered on cell within ±0.5mm.
5. Terminals to be oriented 180° (±2°) relative to each other.

端子

1. 材質：ステンレス/Niめっき
2. ① 図示領域において、端子の上面、下面及び縁部にハンダめっきを施す
   （×××縁部を除く）
3. 引張強度：MIN14.7N（1.5kgf）
4. 端子は電池内中央に対し±0.5mm以内で配置すること
5. 端子は互いに180°（±2°）の角度で配置すること

Title: CR2016 SAB−T1
DWG. NO. Z0023108

Maxell, Ltd.